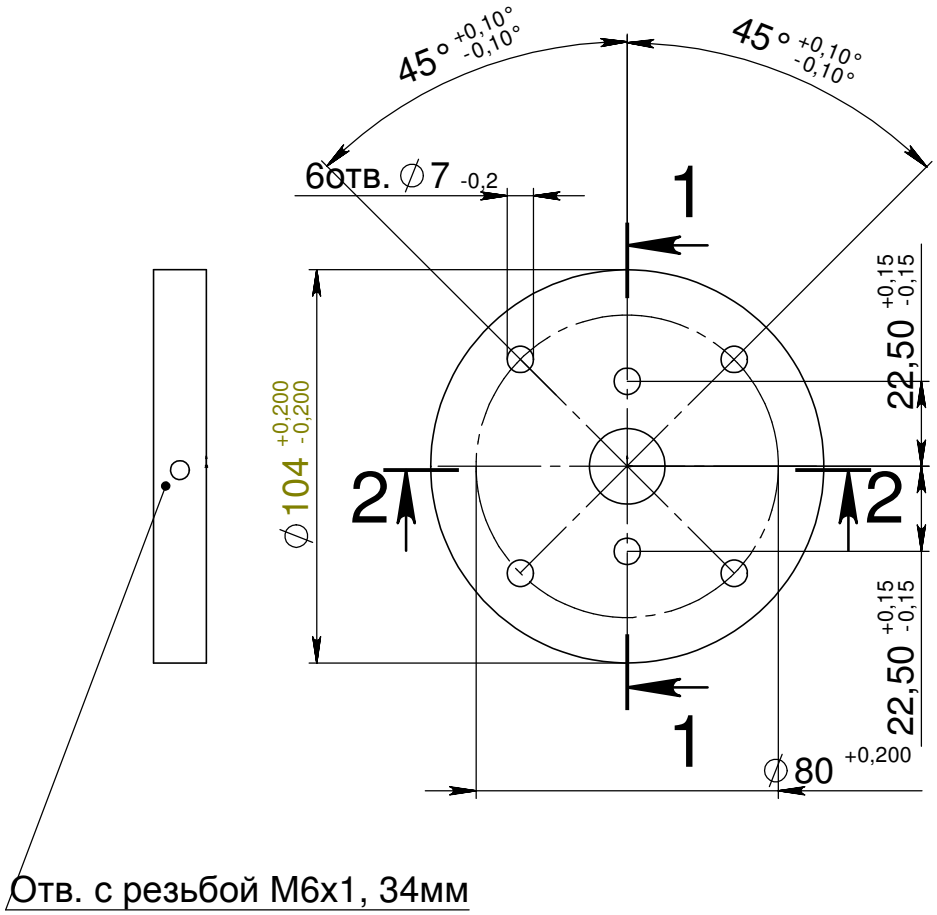

1-1 (1 : 2)

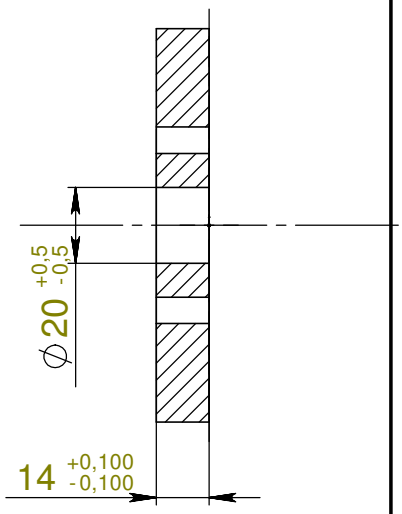

2-2 (1 : 2)

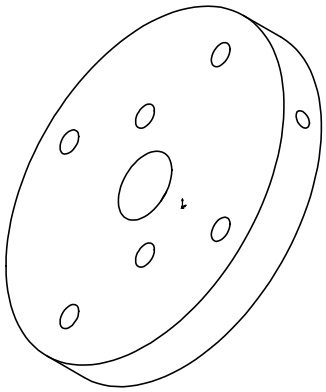

Материал: Д16т либо любая углеродистая сталь

А4	Опора правая							
Разраб.								
Пров.								
Т. контр							Лист	Масса:
Н. контр								
Утв.								