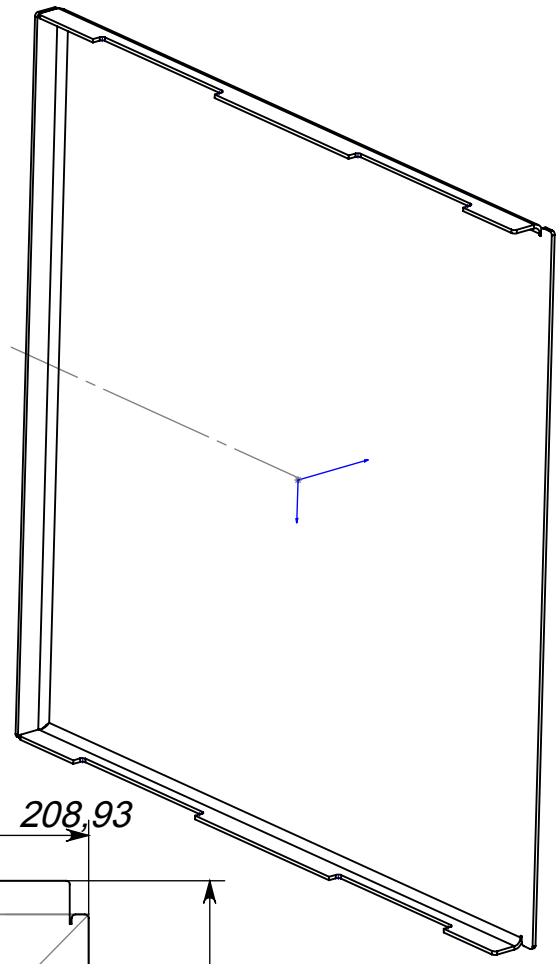

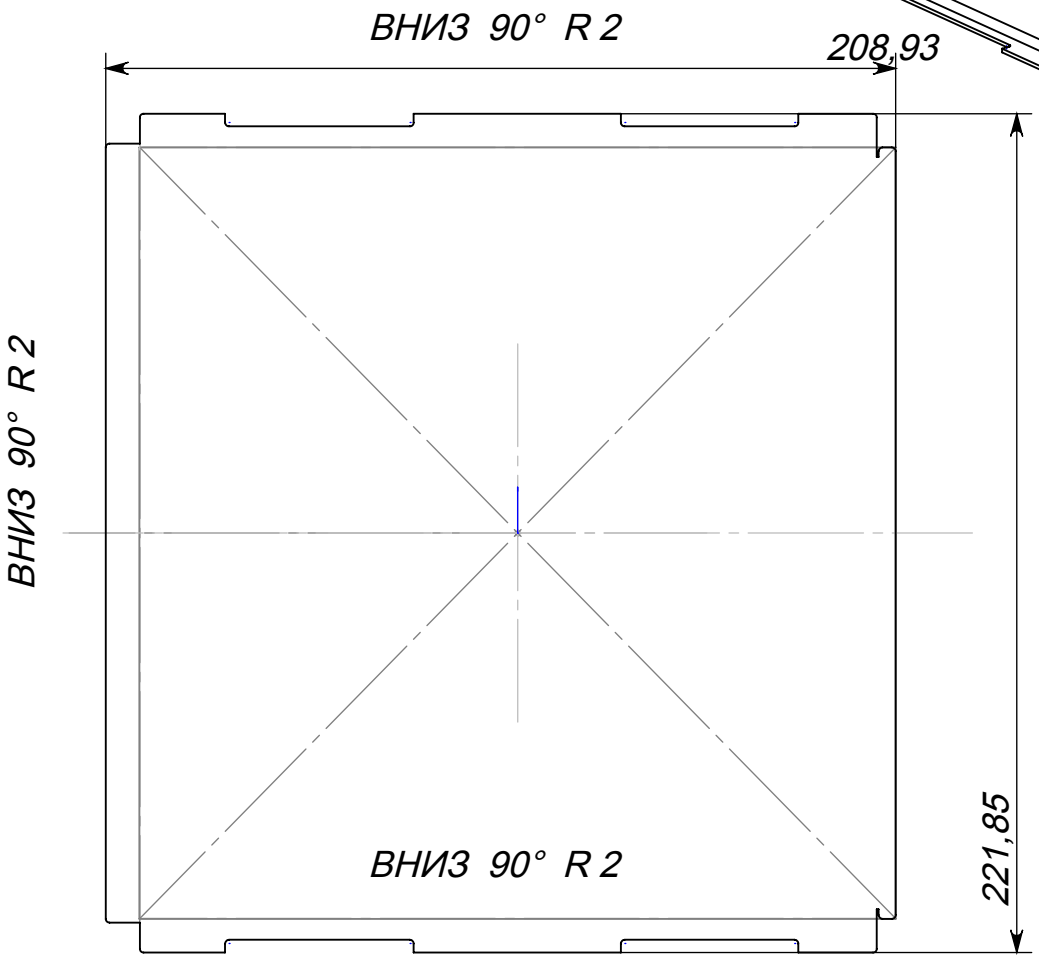

					ШИФР			
Изм.	Лист	№ докум.	Подп.	Дата	крышка верхняя	Лит.	Масса	Масштаб
Разраб.		Жидков		23.2016				1:2
Пров.		Проверил						
Т.контр.		Контроль				Лист	Листов 1	
Н.контр.						zh		
Утв.		Контроль						

Подпись и дата | Инв. № дубл. | Взам. инв. № | Подпись и дата | Инв. № подл.

Копировал

Формат А3