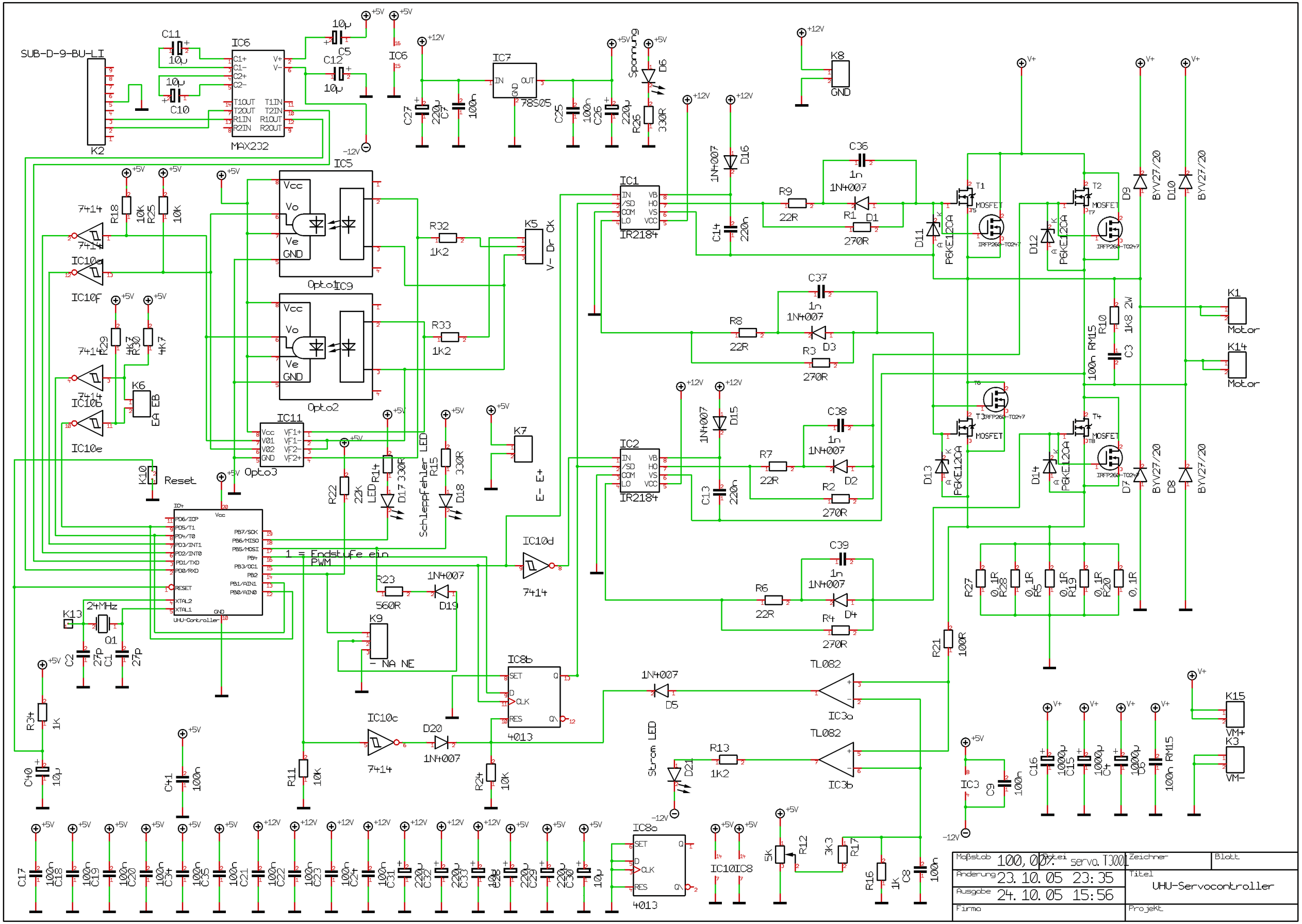
SUB-D-9-BU-LI
K2
IC6
MAX232
C11
C10
C5
C12
IC7
78S05
Spannung
D6
K8
GND
IC5
Opto1
Opto2
Opto3
IC9
IC11
IC1
IR2184
IC2
IR2184
T1
T2
T3
T4
MOSFET
IRFP260-TO247
D9
D10
D7
D8
BYV27/20
D11
D12
D13
D14
P6KE12CA
K1
K14
Motor
K15
K3
VM+
VM-
K5
V- Dr CK
K7
E- E+
K6
EA EB
K10
Reset
K13
24MHz
Q1
K9
- NA NE
1 = Endstufe ein
PWM
UHU-Controller
IC8b
4013
IC8a
IC10c
IC10d
IC10e
IC10f
IC10b
IC10
IC8
IC3a
IC3b
TL082
IC3
Strom LED
D21
Schleppfehler LED
D17
D18
LED
D15
D16
D19
D20
D5
D1
D2
D3
D4
R1
R2
R3
R4
R5
R6
R7
R8
R9
R10
R11
R12
R13
R14
R15
R16
R17
R18
R19
R20
R21
R22
R23
R24
R25
R26
R27
R28
R29
R30
R32
R33
R34
C1
C2
C3
C4
C6
C7
C8
C9
C13
C14
C15
C16
C17
C18
C19
C20
C21
C22
C23
C24
C25
C26
C27
C29
C30
C31
C32
C33
C34
C35
C36
C37
C38
C39
C40
C41
Maßstab 100,00%
Datei servo.T300L
Änderung 23.10.05 23:35
Ausgabe 24.10.05 15:56
Zeichner
Blatt
Titel UHU-Servocontroller
Firma
Projekt