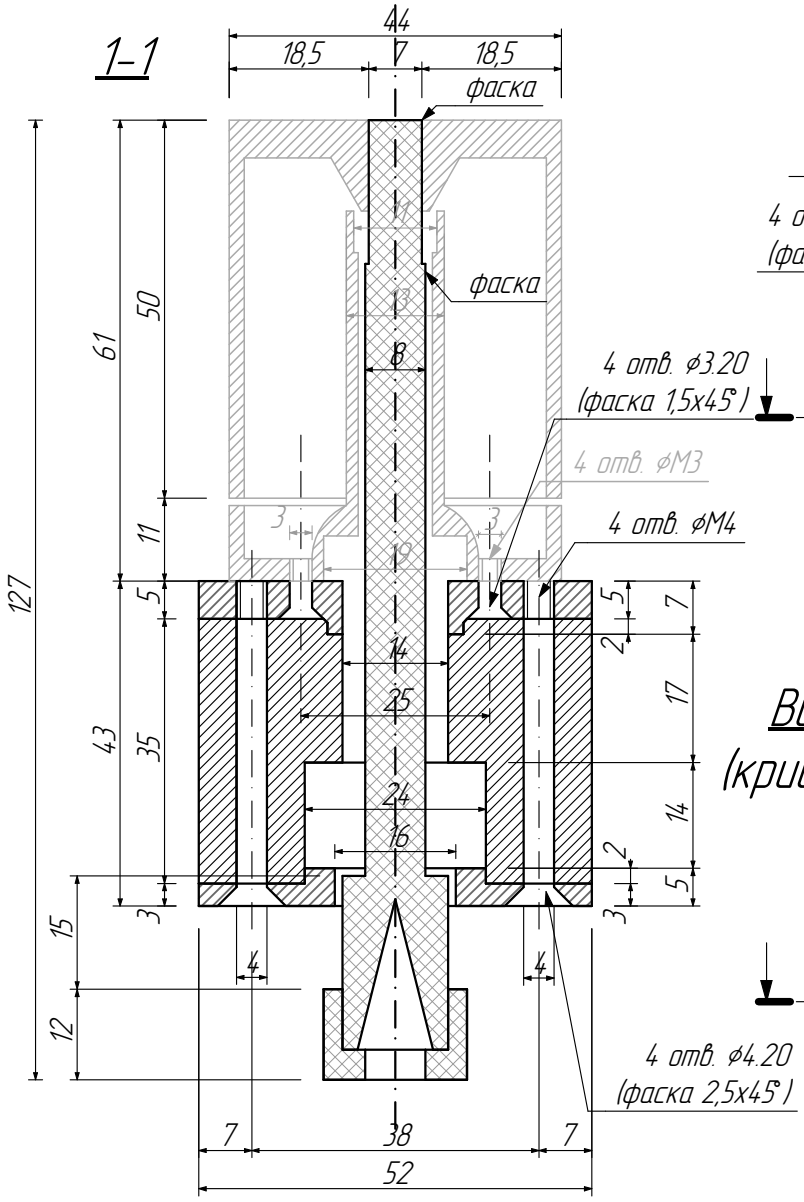
1–1
44
18,5
7
18,5
фаска
фаска
61
50
11
127
5
43
35
15
12
3
8
4 отв. ⌀3.20
(фаска 1,5х45°)
4 отв. ⌀M3
4 отв. ⌀M4
14
25
24
16
5
2
17
14
2
5
3
4
4
4 отв. ⌀4.20
(фаска 2,5х45°)
7
38
7
52

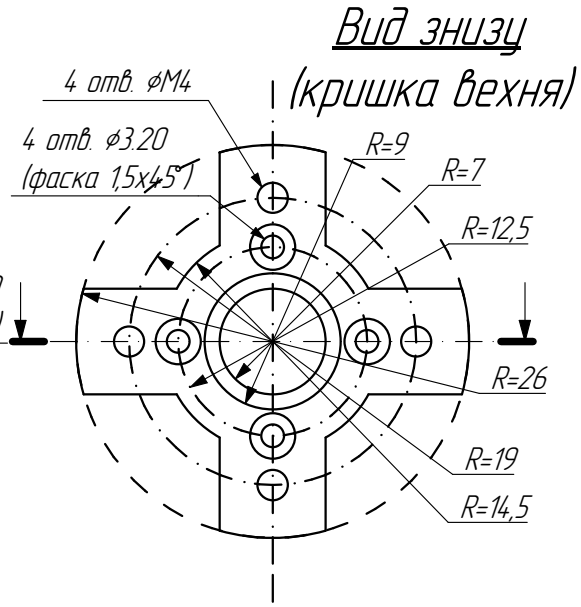
Вид знизу
(кришка верхня)
4 отв. ⌀M4
4 отв. ⌀3.20
(фаска 1,5х45°)
R=9
R=7
R=12,5
R=26
R=19
R=14,5

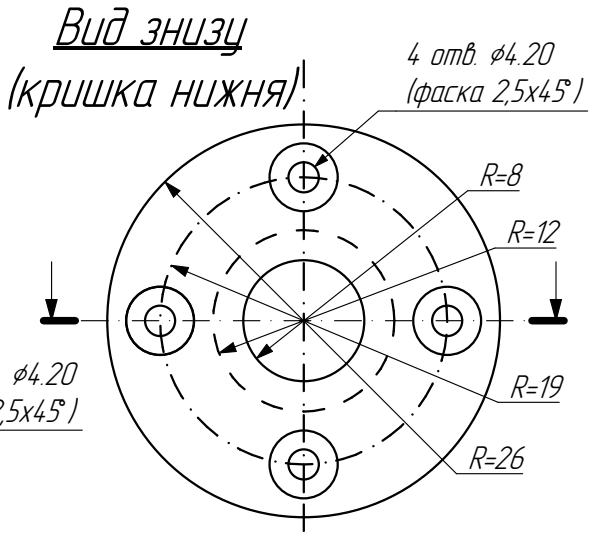
Вид знизу
(кришка нижня)
4 отв. ⌀4.20
(фаска 2,5х45°)
R=8
R=12
R=19
R=26