25

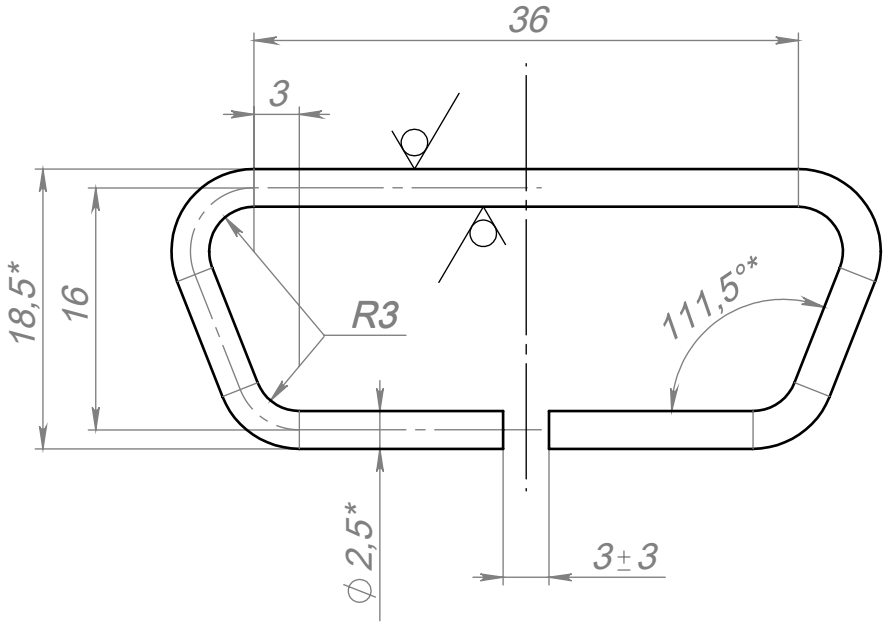

1. Допускается замена материала на проволоку ст. нерж. ⌀2, ⌀3;

Изм.	Лист	N° докум.	Подп.	Дата	003.001		
Разраб.					Скоба	Литера	Масса	Масштаб
Пров.								2:1
Т.контр.						Лист	Листов 1
Нач. КБ					Проволока ст.нерж. 2.5		
Н.контр.							
Утв.							

Перв. примен.

Справ. N°

Подп. и дата

Инв. N° дубл.

Взам. инв. N°

Подп. и дата

Инв. N° подл.

Копировал

Формат А4