А (1:2) повернуто

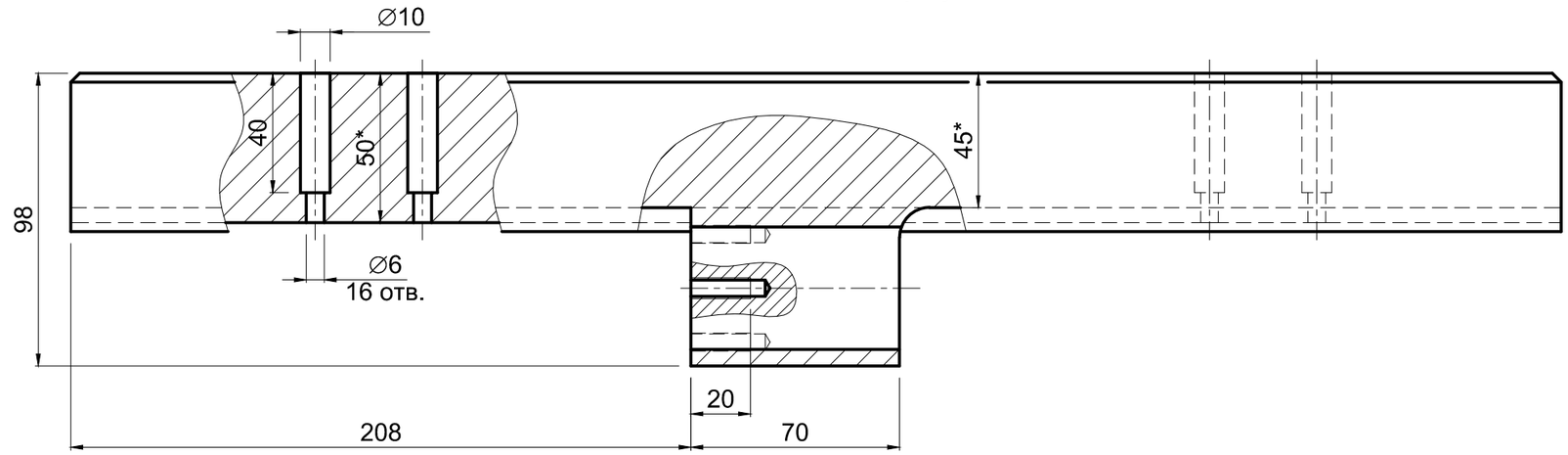

Б (1:2)

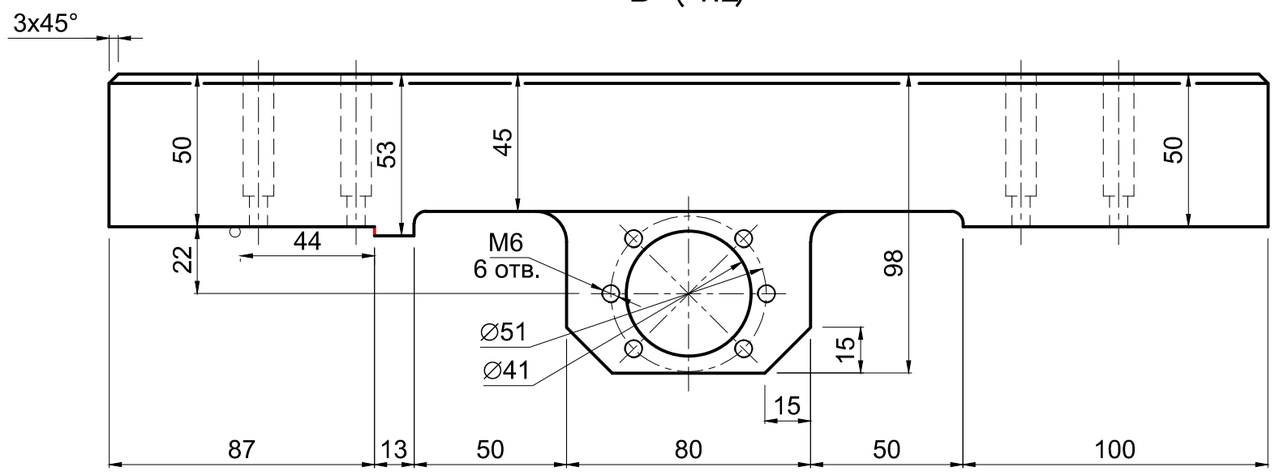

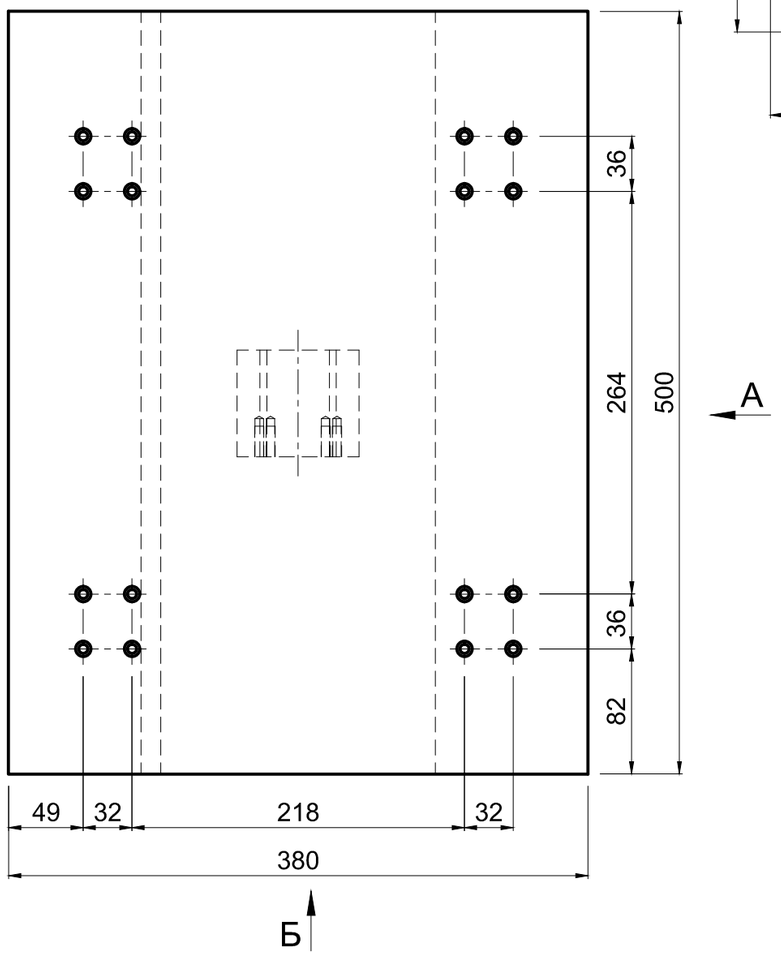

					Стол 500x380x50 Ось X		1:4