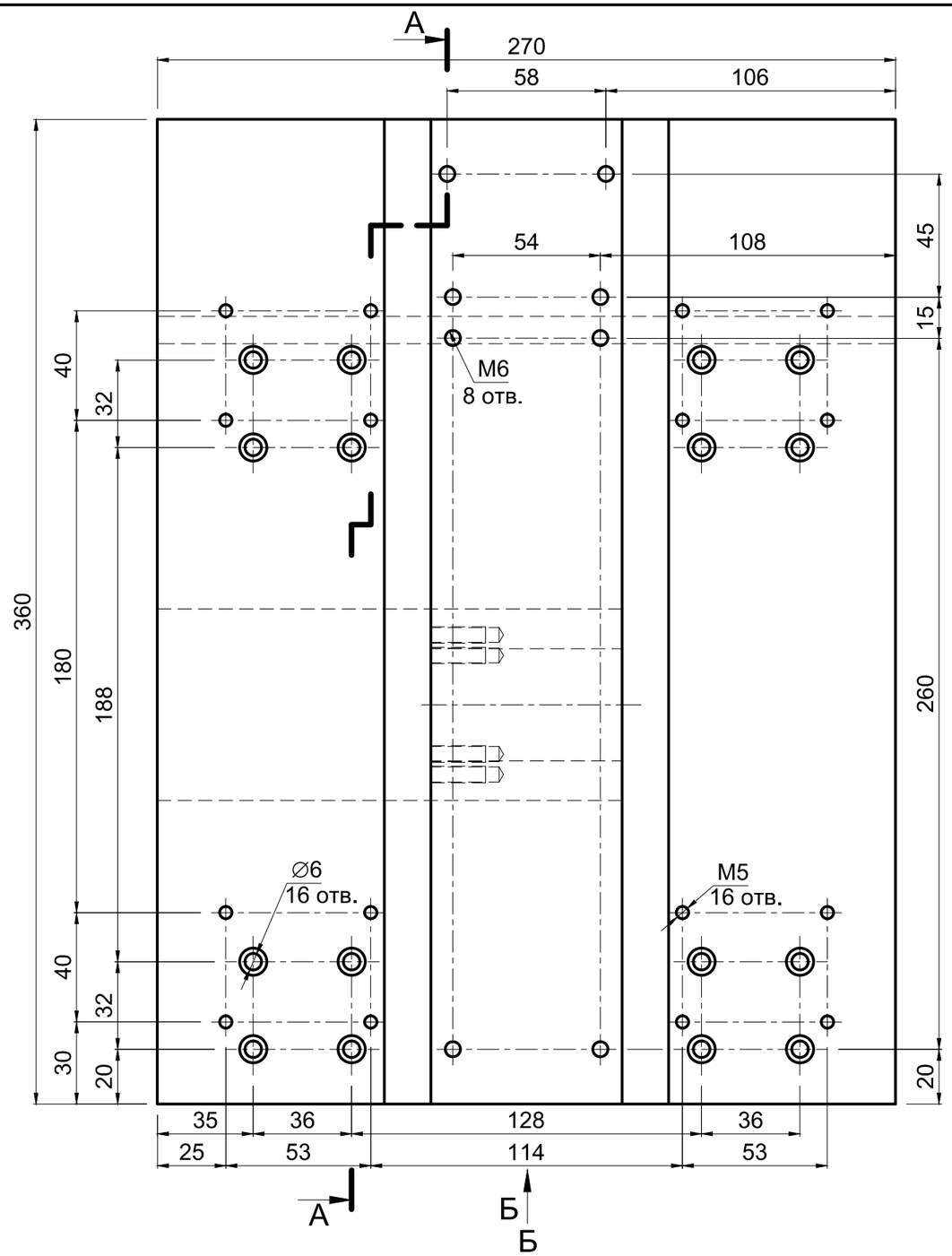

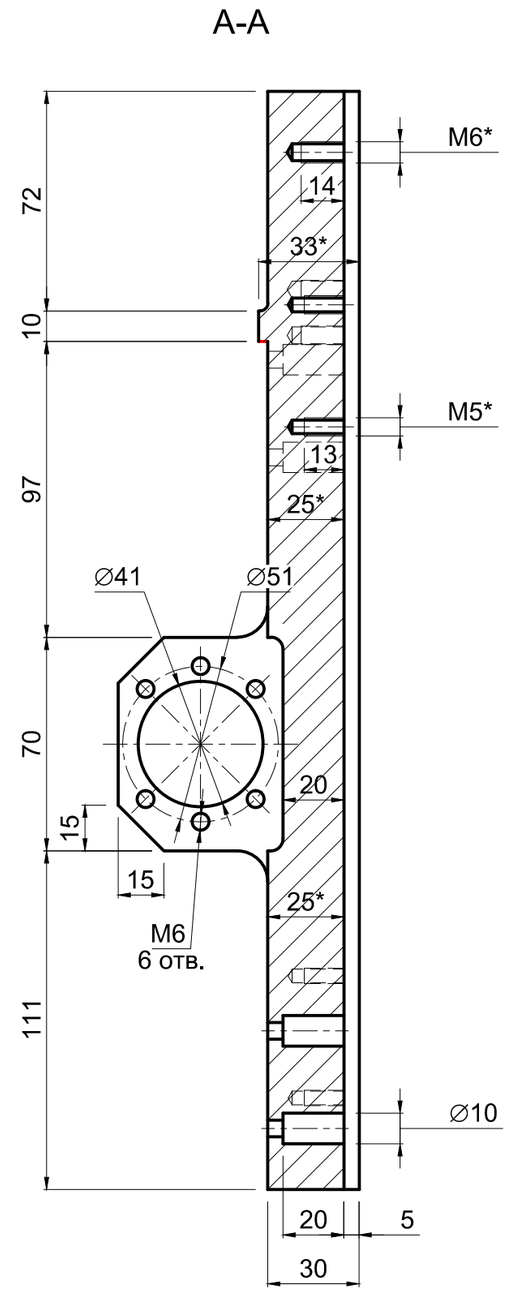

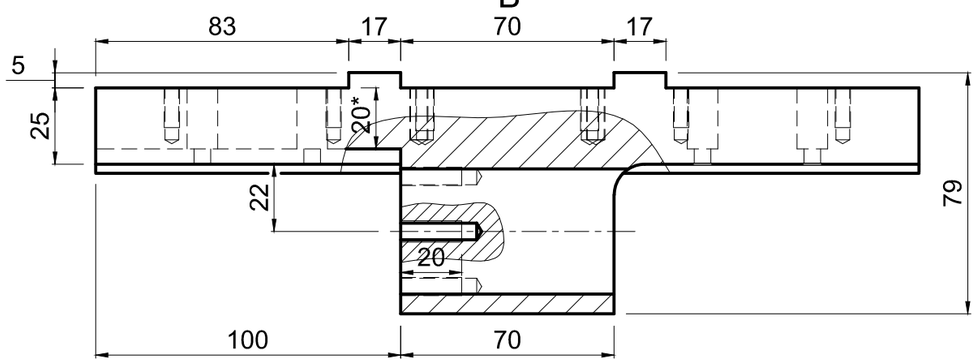

					Плита 360x270x25 Ось Y		1:2