СТАНОЧНЫЙ ПРОФИЛЬ ДЛЯ ПОРТАЛЬНЫХ СИСТЕМ

ТИП MCQ-20-3

Согласно ГОСТ 22233_2001

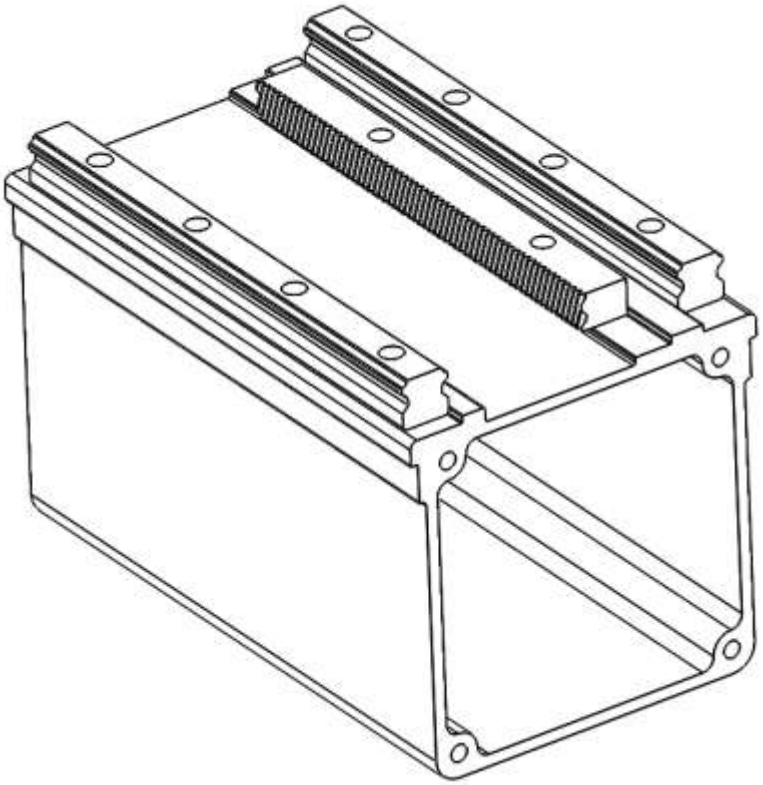

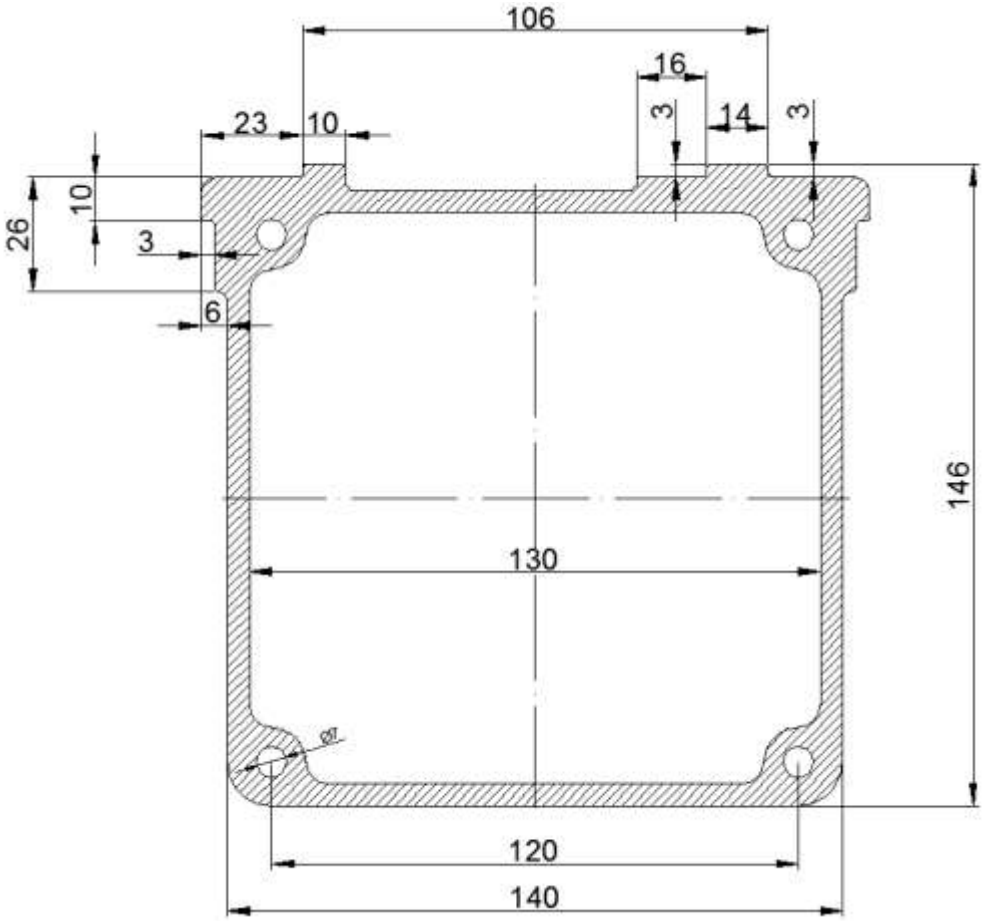

Рекомендуемый типоразмер профильных направляющих мм	15, 20
Рекомендуемый типоразмер зубчатой рейки	15*20
Материал профиля	6060 T66
Вес погонного метра профиля кг/м	9,920
Допустимое отклонение от прямолинейности мм/м	0,3
Момент инерции сечения см^4	Ix=1147 Iy=1155
Площадь поперечного сечения см^2	36.75
Размер крепёжных болтов	M8