БИСТ.Э – 017.04

Ra 3,2 (√)

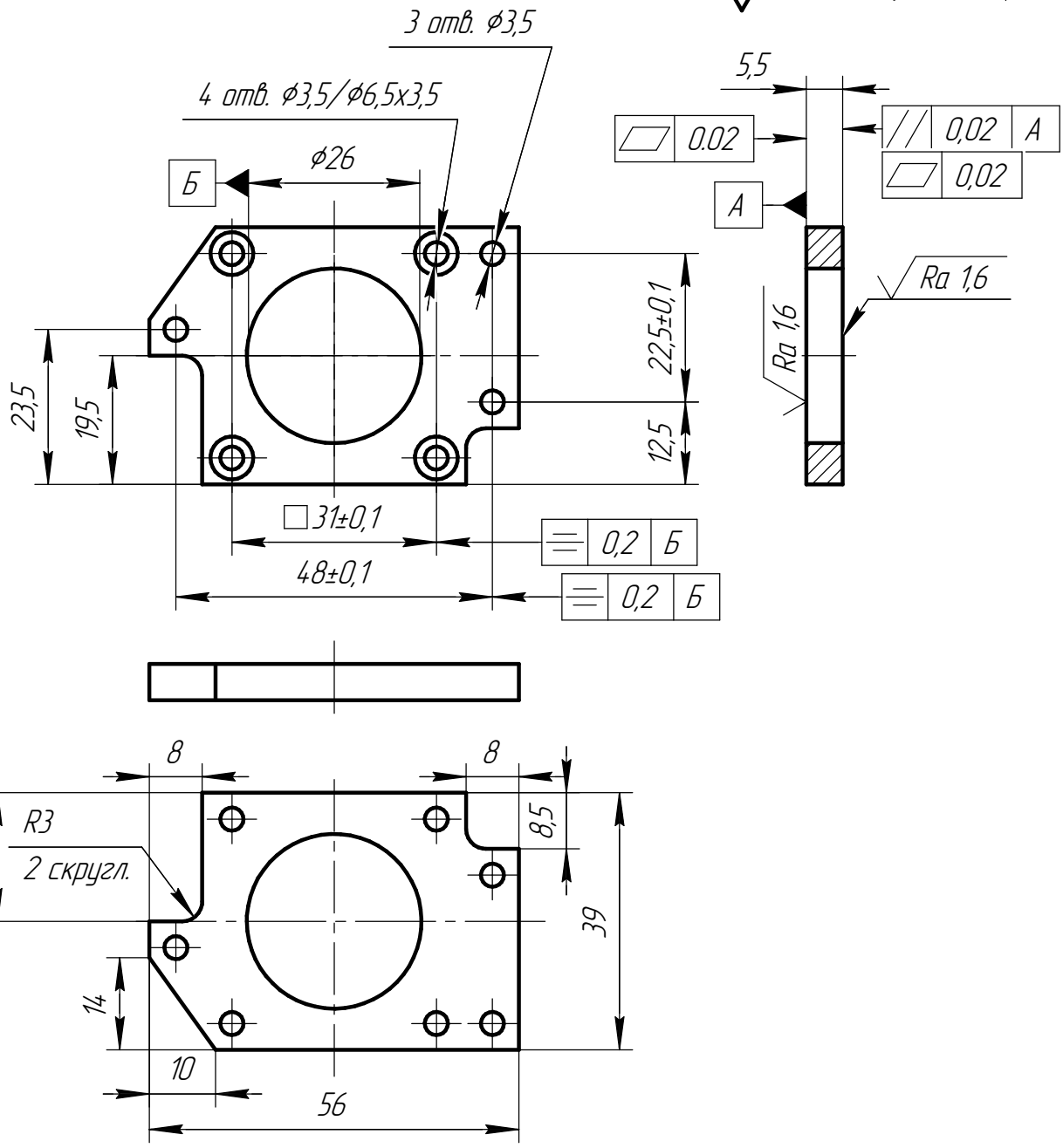

1. Неуказанные предельные отклонения размеров H12, h12, $\pm\frac{IT12}{2}$.
2. Покрытие: Ан. окс. черн.
3. Остальные ТТ по ОСТ4 ГО.070.014.

Изм.	Лист	№ докум.	Подп.	Дата	БИСТ.Э – 017.04		
Разраб.		Додашвили		20.07.20	Пластина двигателя	Лит.	Масса 0,02	Масштаб 1:1
Пров.						Лист	Листов 1
Т.контр.							
Н.контр.					Д16Т ГОСТ 4784-97	ООО "СканнБИ Техн."
Утв.						

Перв. примен. | Справ. № | Подп. и дата | Инв. № дубл. | Взам. инв. № | Подп. и дата | Инв. № подл.

Копировал | Формат А4