ВТУЛКА (2:1)

RA 3.2

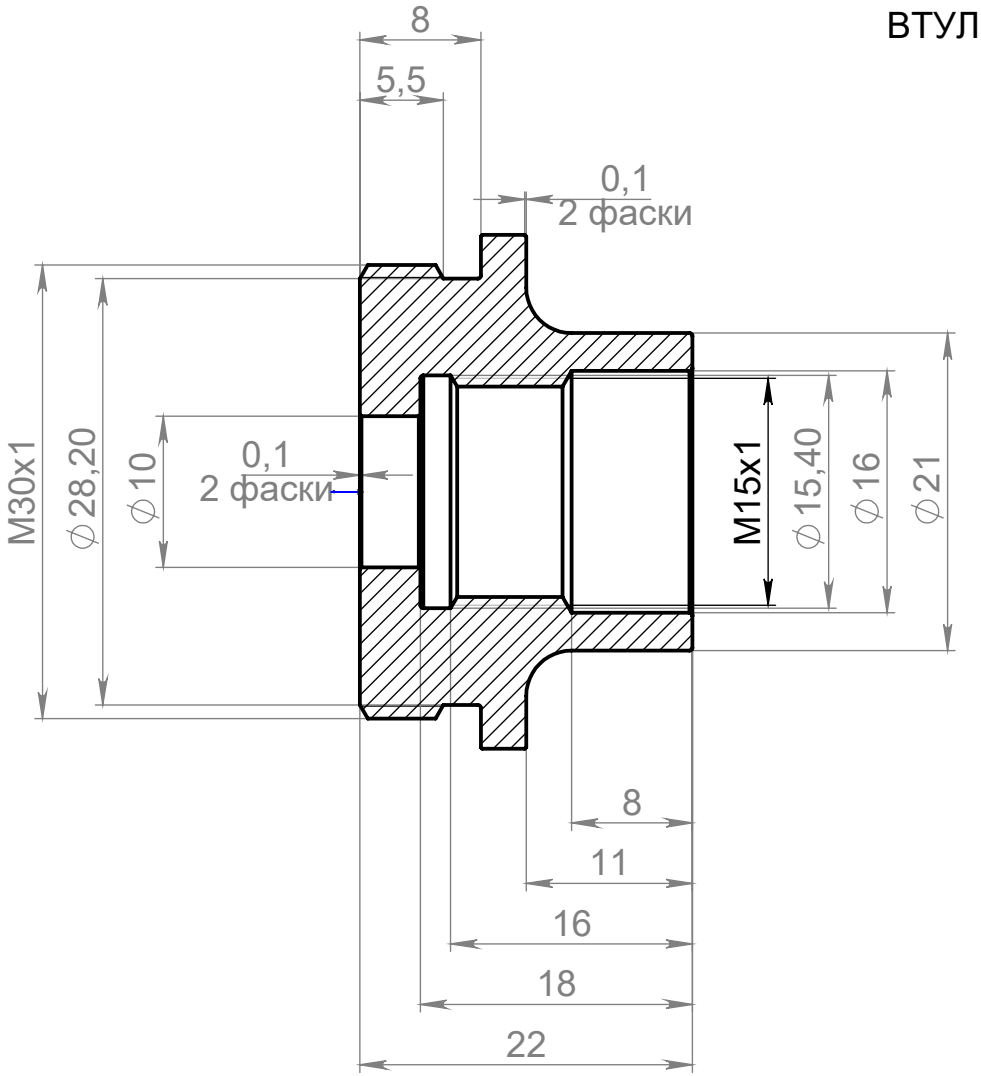

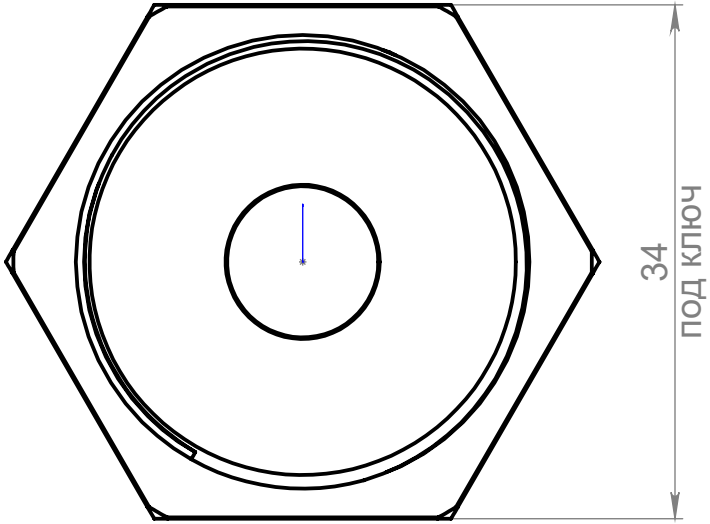

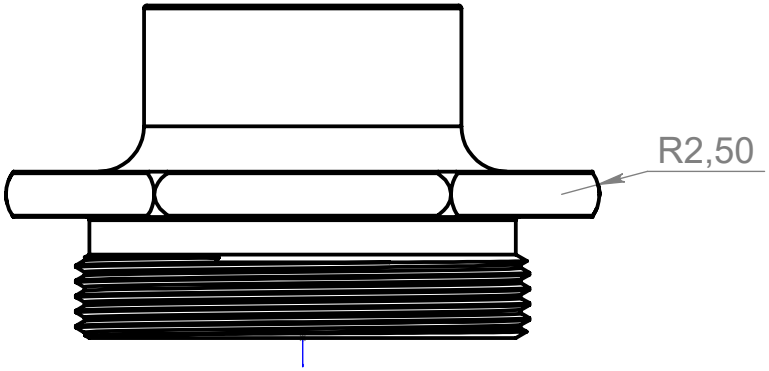

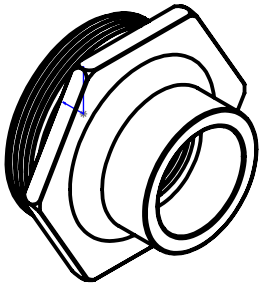

H14; h14; ±IT14/2
Неуказанные радиусы скруглений R0.2
Острые кромки притупить
Материал: Алюминий В95Т