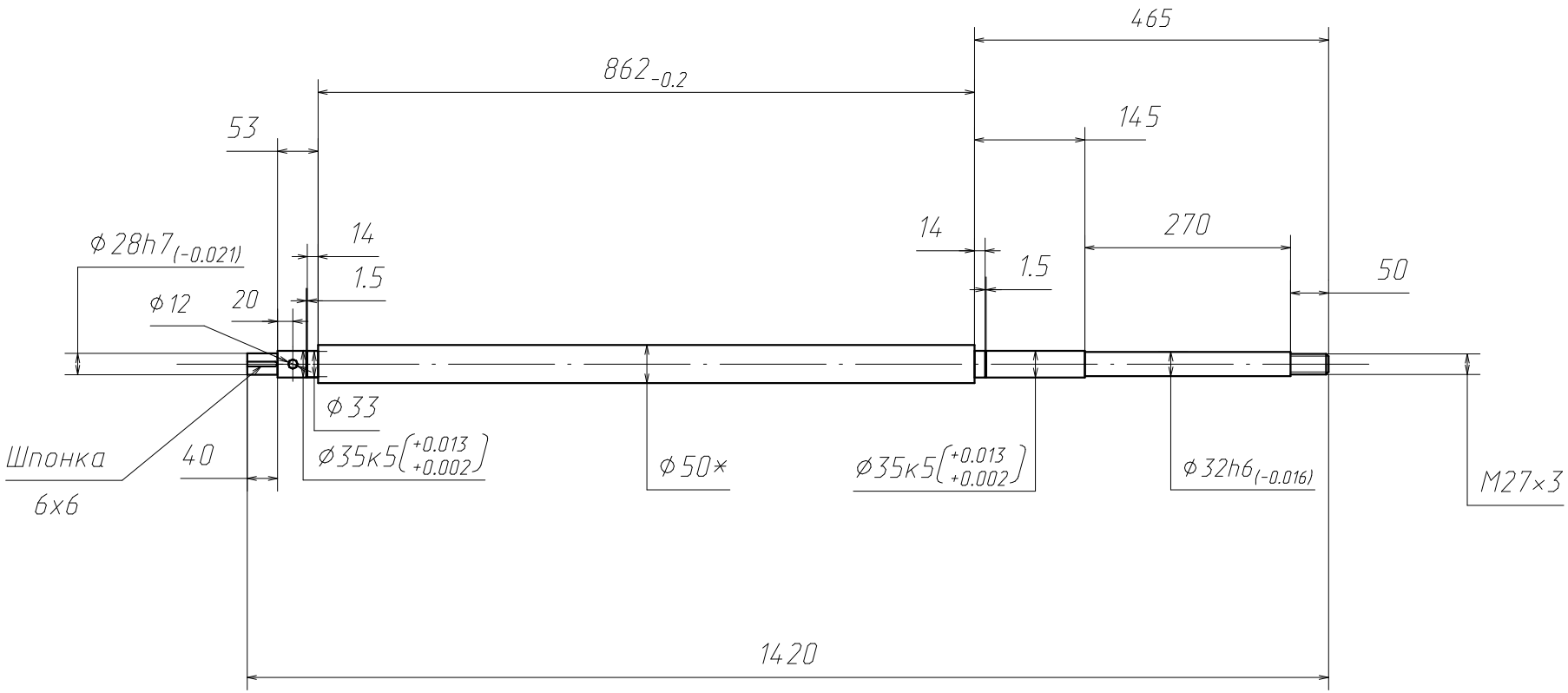

1. HRC 45 - 50

Изм.	Лист	N докум.	Подп.	Дата
Разраб.				
Пров.				
Т.контр.				
Н.контр.				
Утв.				

Вал

Сталь 50Х

Лит.	Масса	Масштаб
Лист	Листов	

Копировал

Формат А4

Подп. и дата | Инв. № дубл. | Взам. инв. № | Подп. и дата | Инв. № подл.