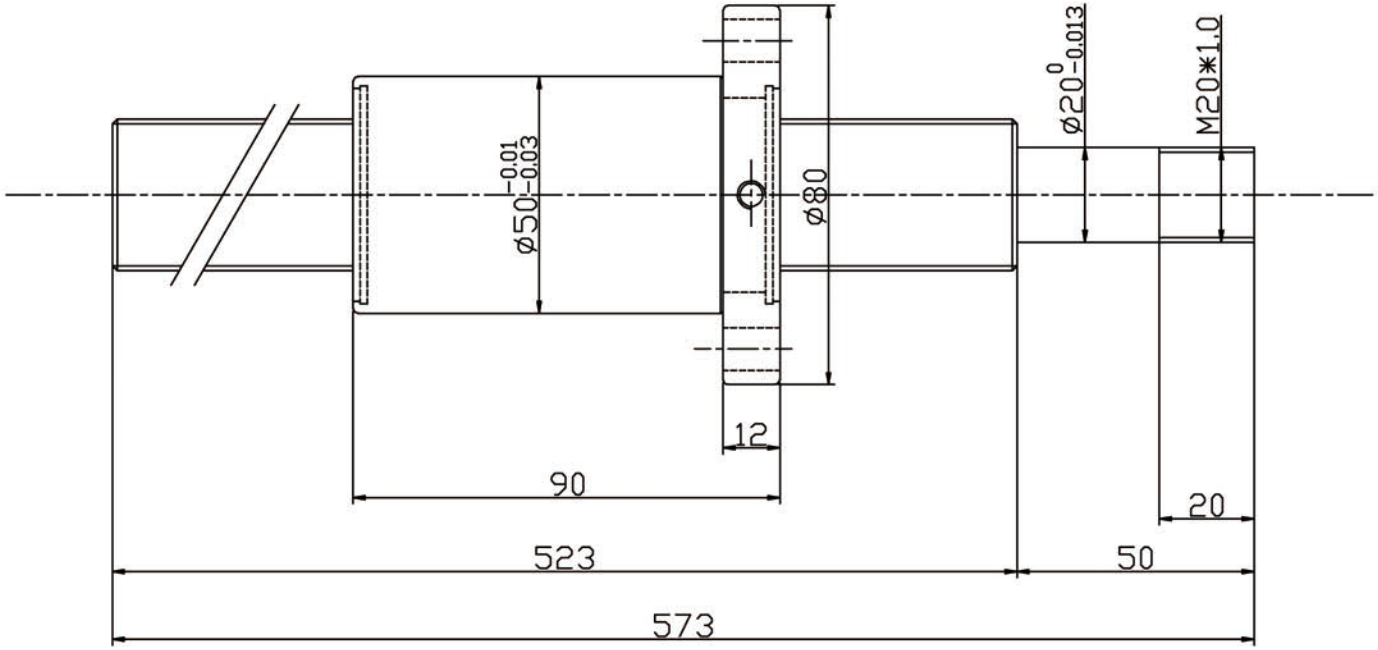

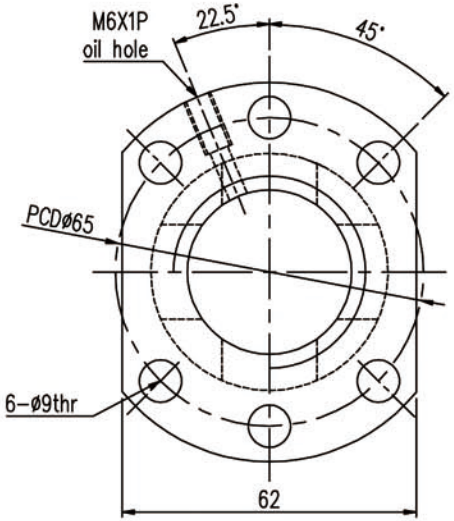

註：1.有銳角地方請倒角

鋼珠中心	34.15
鋼珠直徑	6.35
導　程	10
珠捲數	4
導程角	5.33°
螺旋方向	R
彈簧力	0kg
預壓量	0(kgf)
動負荷	3390(kgf)
靜負荷	7170(kgf)
軸向餘隙	
潤滑方式	

規格：SFUR03210T4D-G-C5-573-P1

客戶圖號或件號		有效螺紋長										日期	90.01.02	材質	SH:S55C		
												製圖			NT:SCM415		
機型												審核		比例	1:X	訂單號碼	
軸別		T	0	E	0							核准		單位	MM	存檔圖號	1010200
		e	0	e 300	50um												

一般公差

UP TO	6	30	120	300	600	1200	2400	OVER 2400
±0.1	±0.2	±0.3	±0.4	±0.5	±0.8	±1.0	±1.5	

滾珠牙部 HRC58-62 ◯不在有效熱處理範圍之內