СМСС.000052.04.005

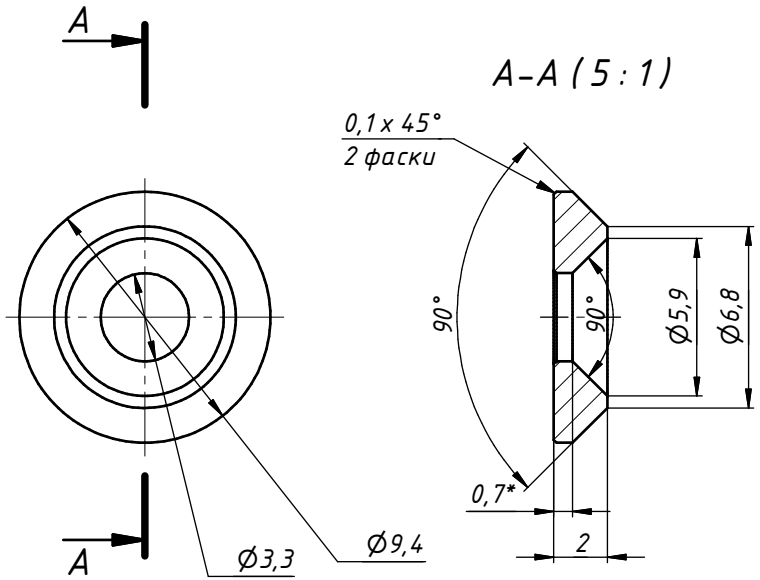

1. Размеры для справок.
2. Неуказанные предельные отклонения размеров ± $\frac{IT12}{2}$.

					СМСС.000052.04.005		
Изм.	Лист	№ докум.	Подп.	Дата	Втулка	Лит. / Масса / Масштаб	0,0 / 5 : 1
Разраб.		Шулепов		15.12.2017		Лист / Листов	1
Пров.							
Т. контр.							
Нач.отд.					БРКМЦ3-1	ООО "СМС-Сервис"	
Н. контр.							
Утв.							

Перв. примен. | Справ. № | Подп. и дата | Инв. № дубл. | Взам. инв. № | Подп. и дата | Инв. № подл.

1 Копировал Формат А3