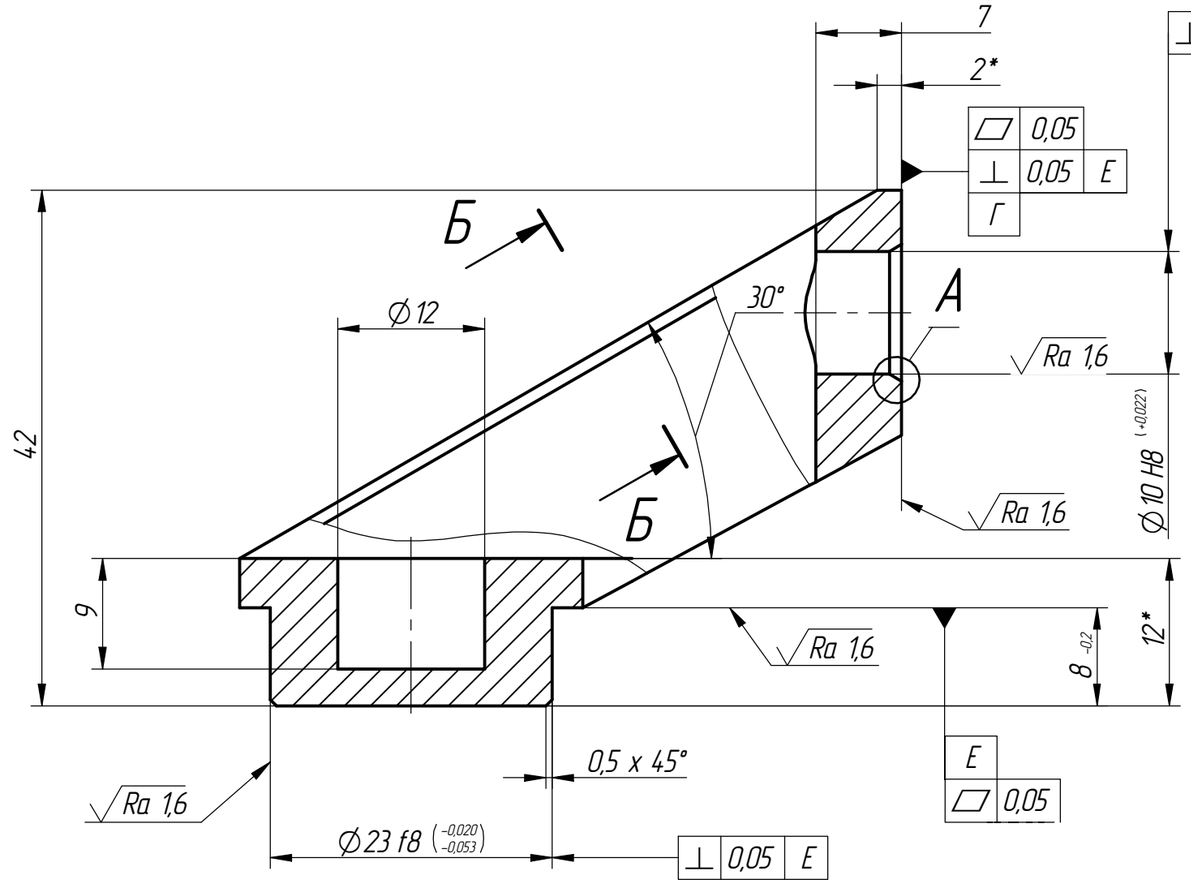


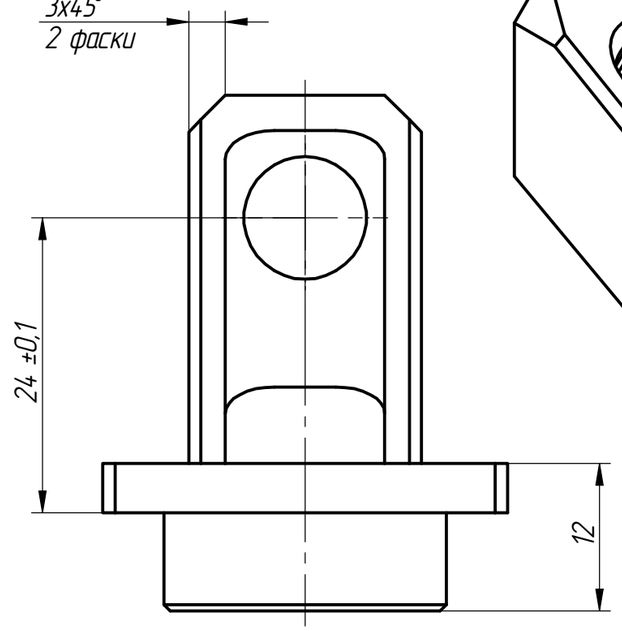


А(4:1)

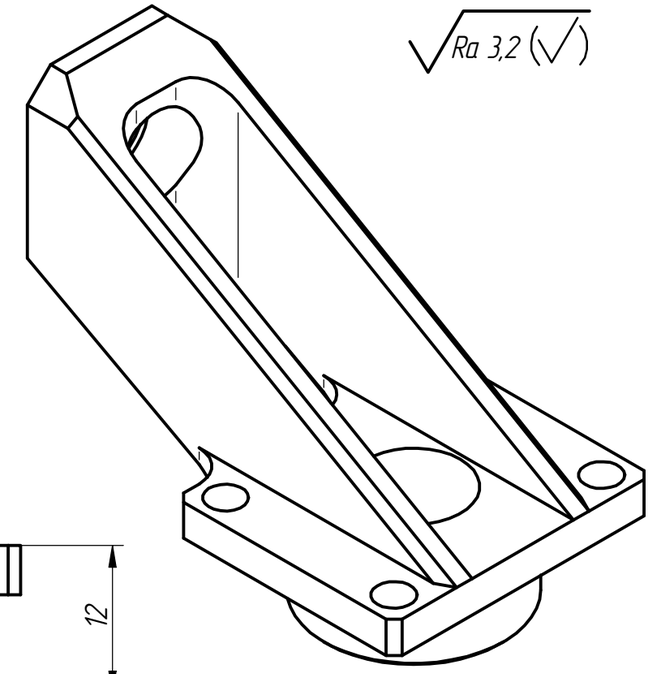


Б–Б

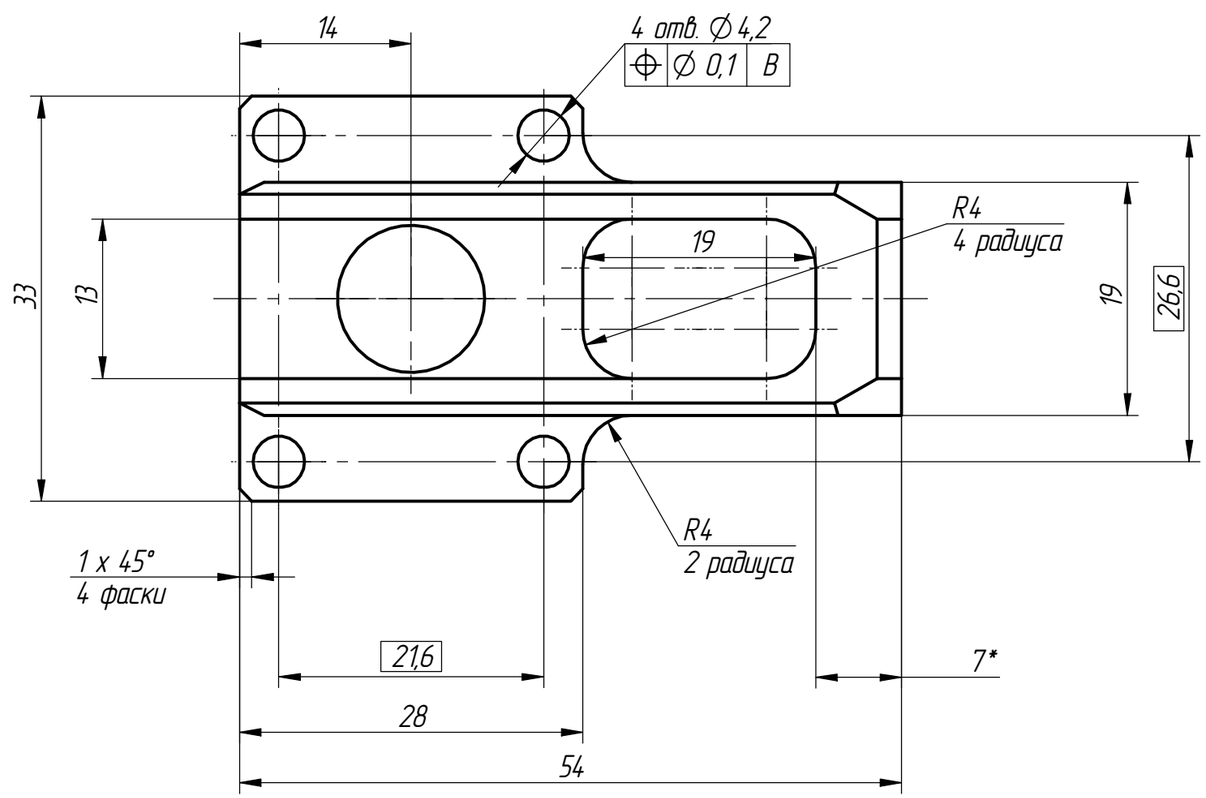


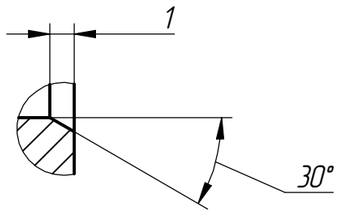


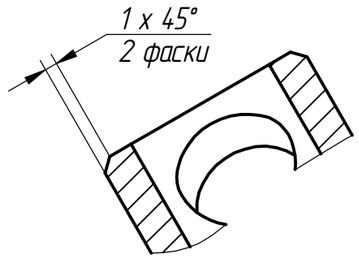


1 *Размеры для справок.
2 Общие допуски по ГОСТ 30893.1-2002: H14; h14; ±t2/2.

# Кронштейн

Сталь 12Х18Н10Т
ГОСТ 5632-2014