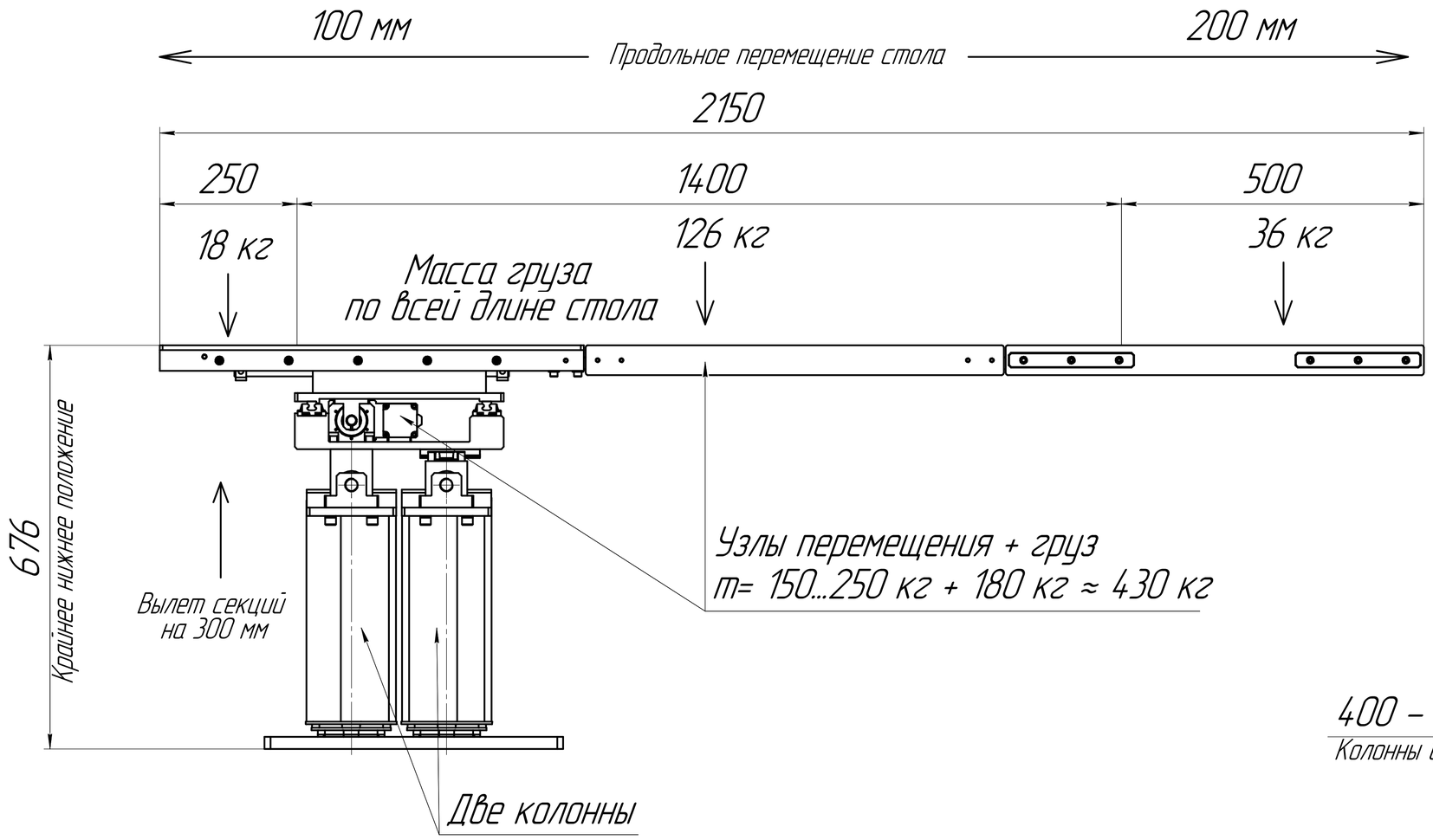

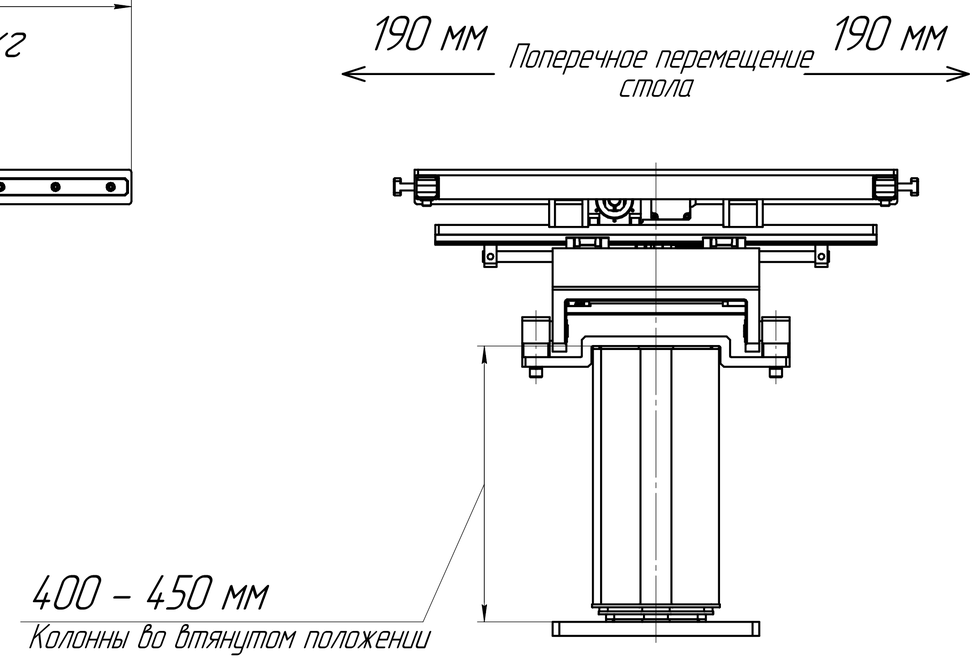

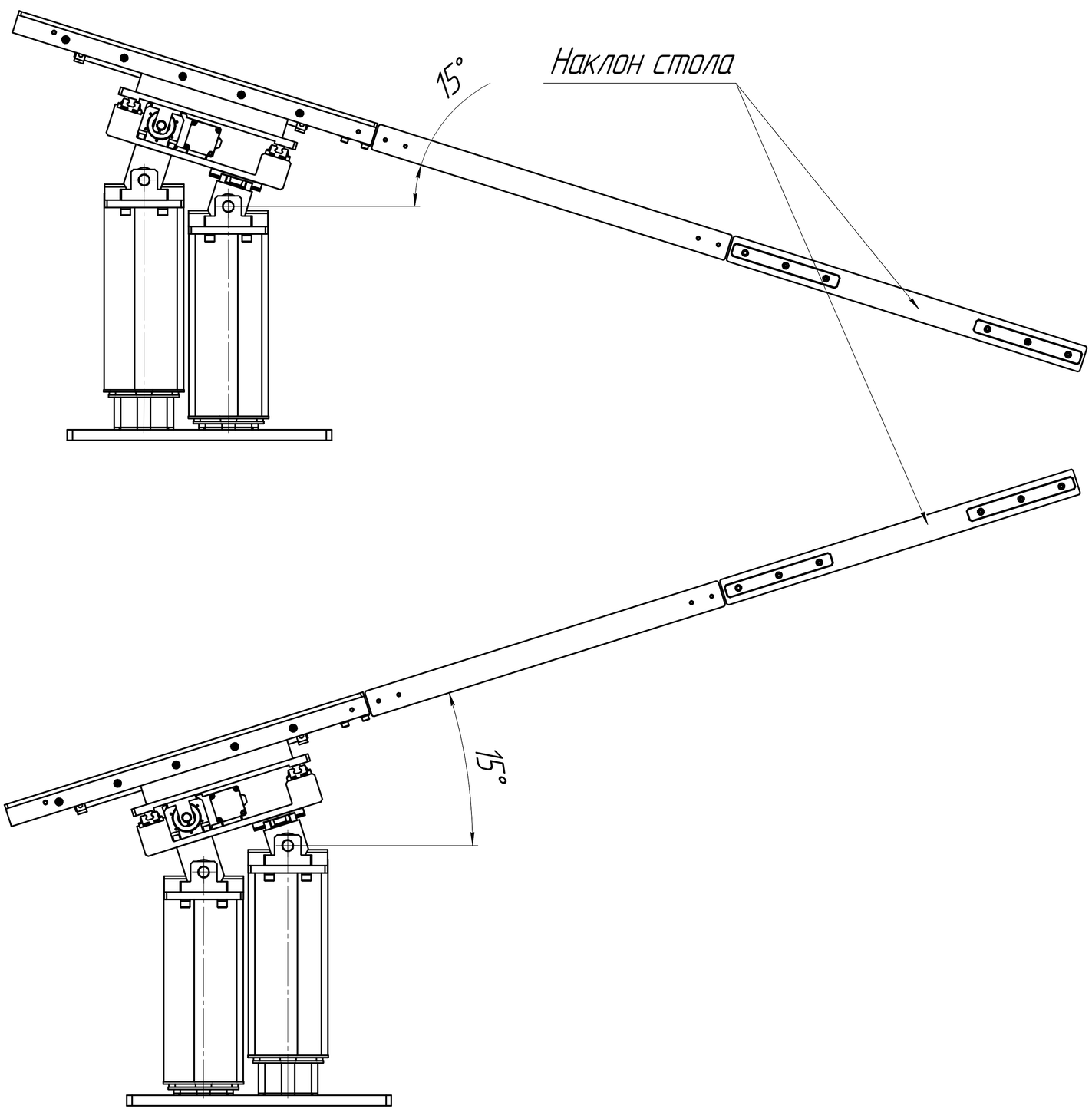

Требуемые параметры
для (одной) телескопической стойки:

Грузоподъемность – от 4000 Н.

Динамический изгибающий момент – от 1500 Н*м.

Напряжение – 24В.